Republic of Ecuador

☞ EDICT OF GOVERNMENT ☜

In order to promote public education and public safety, equal justice for all, a better informed citizenry, the rule of law, world trade and world peace, this legal document is hereby made available on a noncommercial basis, as it is the right of all humans to know and speak the laws that govern them.

GPE INEN 26 (1978) (Spanish): Guía práctica. Medidas preferidas. Armarios sueltos.

BLANK PAGE

BRUTUM FULMEN

IGNORANTIA JURIS NON EXCUSAT

PROTECTED BY COPYRIGHT

INEN

INSTITUTO ECUATORIANO DE NORMALIZACIÓN

SECAP

SERVICIO ECUATORIANO DE CAPACITACION PROFESIONAL

guía de práctica

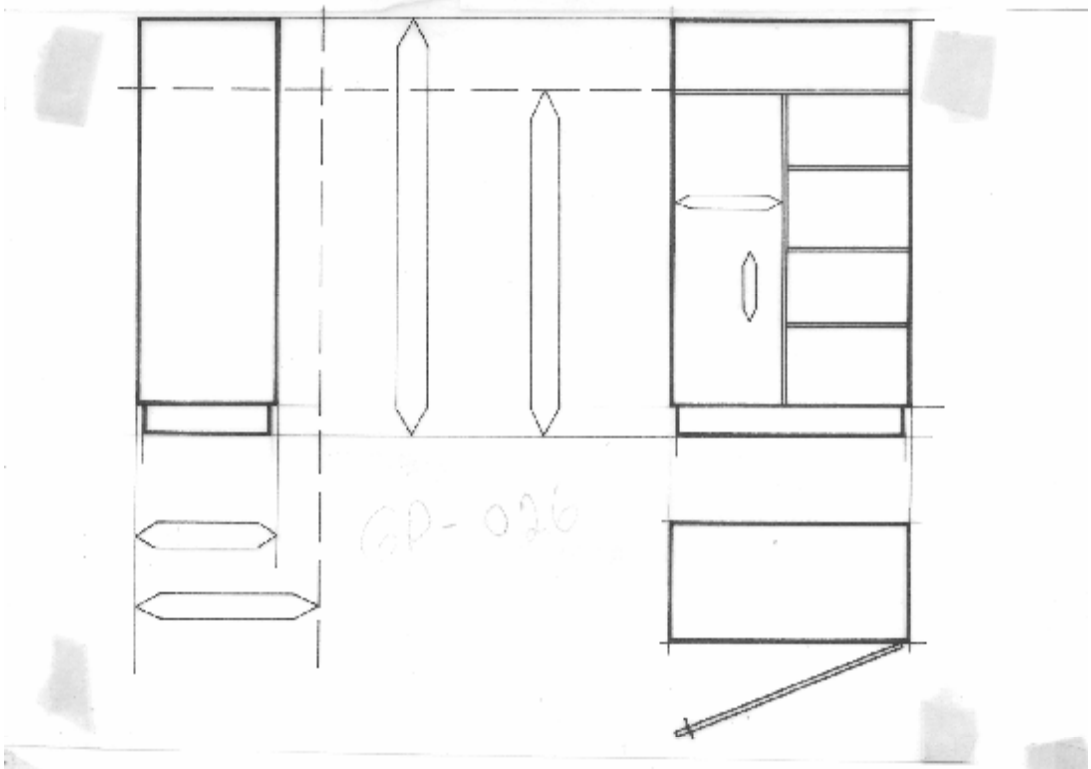

uso de MEDIDAS PREFERIDAS para la construcción

ARMARIOS SUELTOS

ARQ. ING. SJOERD NIENHUYS

1979

Quito – Ecuador

Guía Práctica Ecuatoriana	GUÍA DE PRACTICA MEDIDAS PREFERIDAS ARMARIOS SUELTOS	GPE INEN 026:1979

Instituto Ecuatoriano de Normalización, INEN – Casilla 17-01-3999 – Baquerizo Moreno E8-29 y Almagro – Quito-Ecuador – Prohibida la reproducción

1. OBJETO

1.1 Esta guía establece las medidas funcionales de armarios sueltos para viviendas, con el objeto de facilitar su prefabricación.

1.2 La incorporación de armarios en la construcción de viviendas implica intensificar la obra de ejecución, con el consiguiente aumento de costos de la obra. Por otra parte, la incorporación de armarios disminuye la flexibilidad del uso de los espacios en estas viviendas.

1.3 Se han considerado los principios de coordinación modular para determinar las medidas exteriores de elementos.

1.4 El espacio de circulación libre dentro de la vivienda debe tener medidas que permitan el transporte de un volumen de 1,8 x 1,2 x 0,6 m, que corresponde a los tamaños máximos de la mayoría de muebles y armarios usados en las viviendas.

2. MA TERIALES Y CONSTRUCCION

2.1 Los materiales pueden ser: madera dura y blanda, contrachapada de madera o bambú, tablas de aglomeraciones de madera, materiales sintéticos, metálicos y otros.

El interior de los armarios debe tener una superficie lisa para evitar la acumulación de polvo. Conviene que el exterior sea también liso.

2.2 El acabado del exterior que quede detrás de la colocación debe ser de una pintura o barniz resistente a la influencia de la humedad, insectos, etc.

2.3 Las tapas de los armarios deben ser capaces de sostener una carga de 1 kN/m^2 (100 kg/m^2).

Las perchas de soporte para prendas de vestir deben sostener una carga de 1 kN/m^1 (100 kg/m^1).

Los tableros interiores deben soportar una carga de 0,5 kN/m^2 (50 kg/m^2), sin deformaciones permanentes.

Se considera que el peso máximo del armario cargado no debe sobrepasar un total de 3 kN/m^2 (300 kg/m^2). Para este valor se considera que, cuando se incluyen las áreas de circulación frente al armario, la carga promedio sobre el piso no será mayor a 2 kN/m^2.

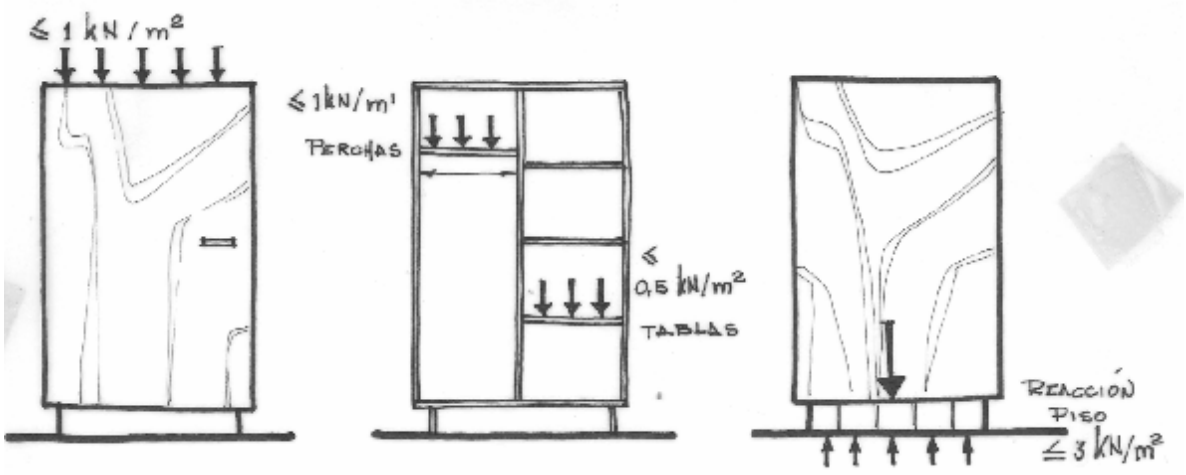

2.4 Los armarios que tienen medidas iguales o mayores a 1,8 m x 1,2 m x 0,6 deben, en lo posible, ser desmontables, para facilitar el transporte dentro de la vivienda.

2.5 Cada puerta debe tener más de 3 bisagras o una bisagra continua. Los armarios con una o dos puertas deben tener por lo menos una cerradura de armario con llave o un tirador con cerradura de vaivén. Se recomienda colocar dos cerraduras vaivén en la parte alta y una en la parte baja, para evitar el alabeo después de algún tiempo.

Se recomiendan, para las cerraduras vaivén, los contactos magnéticos.

2.6 Todos los armarios deben tener un zócalo rehundido de 120 mm de altura. El retraso del zócalo es, por lo menos, de 20 mm, para dar holgura a las barrederas y zócalos de las paredes; esta medida no está incluida en las medidas de los armarios indicadas posteriormente.

2.7 Es preferible hacer los armarios de tal manera que se pueda colocar los tableros separados, a intervalos verticales de 5 ó 10 cm.

2.8 Las bisagras de las puertas pueden ser de los 4 tipos siguientes:

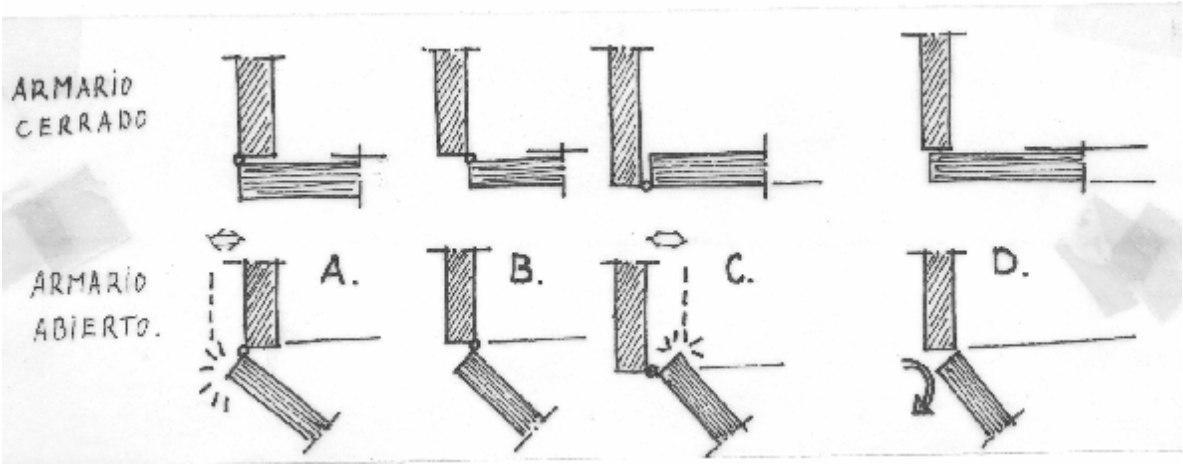

En el caso A, de cerradura y bisagra tipo A, existe la desventaja de que la esquina de la puerta sobresale de la línea del armario y puede chocar con la pared u otro armario. En el caso A, el ancho de la colocación del armario es igual al del armario más el espesor de la puerta.

En el caso B no hay el problema anterior.

En el caso C, el ancho del uso interior es reducido por el espesor de la puerta. En cambio, puede haber dificultades en el cambio de tablas interiores y para sacar los cajones.

En el caso D existe la misma disposición que en A, pero se ha utilizado una bisagra especial que impide que la esquina de la puerta sobrepase el ancho del armario, permitiendo utilizar todo el ancho interior.

2.9 Cuando no se utilizan puertas, pueden utilizarse cortinas, láminas corredizas o puertas enrollables. Estos armarios necesitan menos espacio de circulación libre frente al armario. En algunos casos, ésta puede ser una ventaja para el uso del espacio.

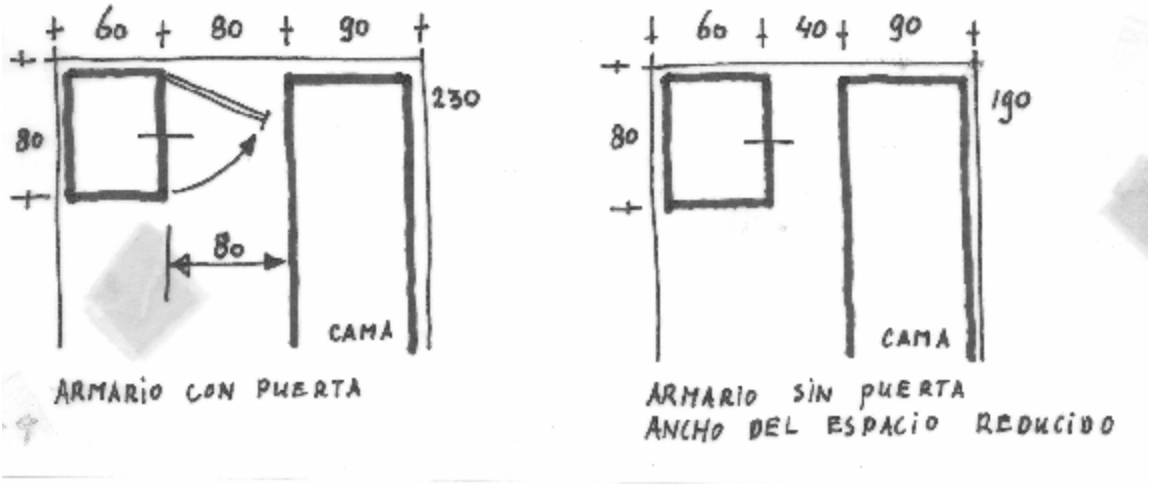

2.10 Cuando algún lado del armario funcione como pared de separación, la colocación debe ser hermética, de tal modo que no haya ningún hueco que deje pasar los sonidos de un cuarto al otro.

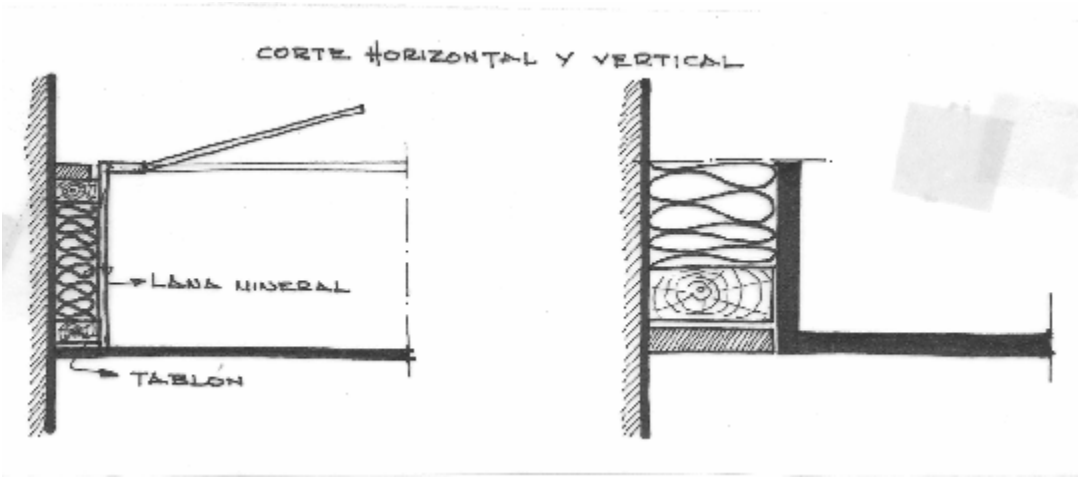

2.11 Usar grandes cajones dentro de un armario con puertas se considera como una construcción doble y no económica.

3. MODELOS Y TAMAÑOS

3.1 Método de dibujo para escala grande:

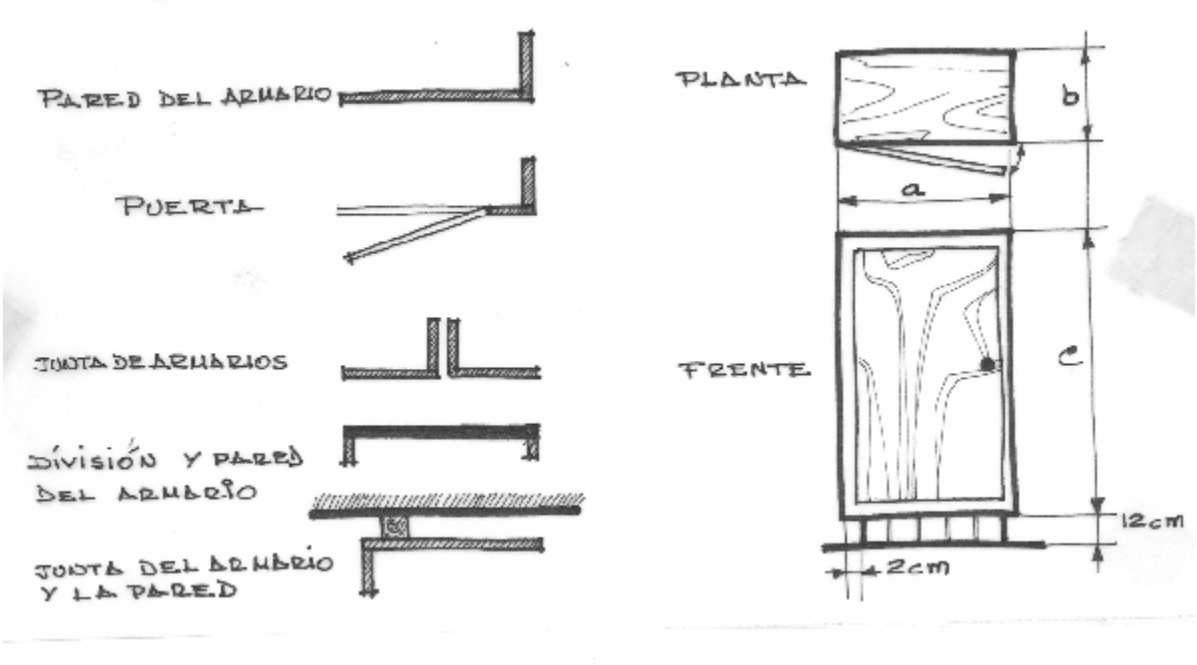

Para escala de dibujo pequeño

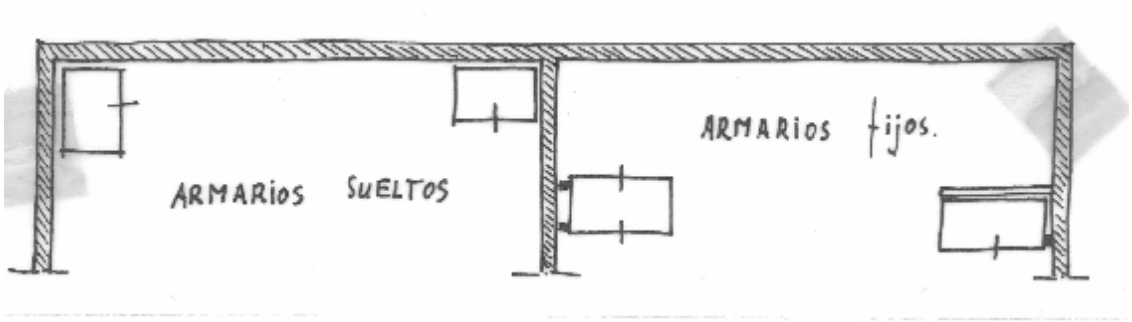

3.2 Tipos y modelos*:*

	Abreviaciones
Armarios-guardarropa para ropa suspendida	R.S.
Armarios-guardarropa para ropa plegada y asentada	R.A.
Armarios-guardarropa combinados R.S y R.A.	R.S.A.

Es preferible diseñar los armarios de tal modo que puedan ser utilizados con varias reparticiones interiores.

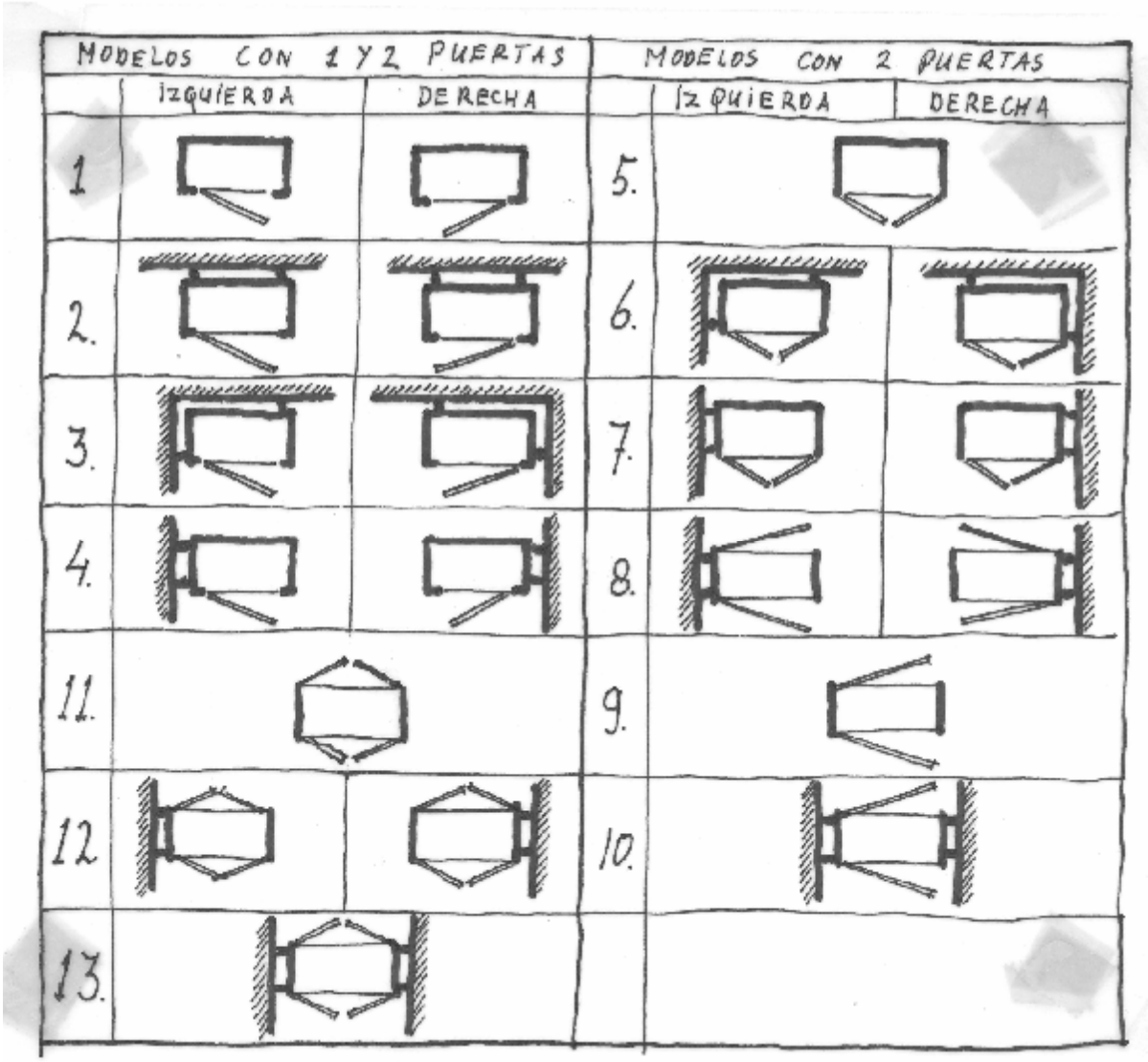

En algunos modelos, una pared del armario puede funcionar como una división de espacio. En este caso, los espesores adicionales de la pared gruesa del armario no están comprendidos en las medidas nominales de 40 ó 60 cm (modelos números 1.4.5 y 7).

3.3 *Medidas.* Las medidas mencionadas en la tabla siguiente son nominales. Las medidas reales exteriores son: medida nominal - 1,0 cm ± 0,3 cm; por consiguiente, la profundidad exterior de un armario con la medida nominal de 60 cm es de 59 ± 0,3 cm.

El tamaño ± 0,3 cm es la tolerancia de fabricación en las tres direcciones.

TIPO DE ARMARIO	Medidas Nominales cm			Ejecución	Interior del armario cm	
	ancho a	Prefundid. b	altura c	puertas	c = 170	c = 200
Ropa suspen-dida R.S.	60 80 90 120	40 ó 60	170 200	1 1 2 2	1 percha	1 percha y 1 tablero
Ropa plegada y asentada RA.	60 80 90 120	40 ó 60	170 200	1 1 2 2	5 tableros	6 tableros
Combinado R.S.A.	90 120	60	170 200	1 2 2	1 x 1/2 per-cha y 5 x 1/2 tableros	1 tablero 1 x 1/2 per-cha y 5 x 1/2 tableros

En armarios de 40 cm, para ropa suspendida, la percha está colocada perpendicularmente sobre el lado de 60 cm.

4. POSICIONES DE LOS ARMARIOS EN LOS ESPACIOS PEOUENOS

Cuando los armarios van a utilizarse en espacios de dormitorios, las medidas de estos dormitorios se determinan por los siguientes factores:

a) espacio cama,

b) espacio circulación y entrada,

c) espacio armario,

d) espacio de mesa de trabajo (opcional),

e) espacio de las ventanas.

Para incorporar armarios en los espacios de dormitorios, estos espacios tienen, entre otras, las siguientes posibilidades de colocación:

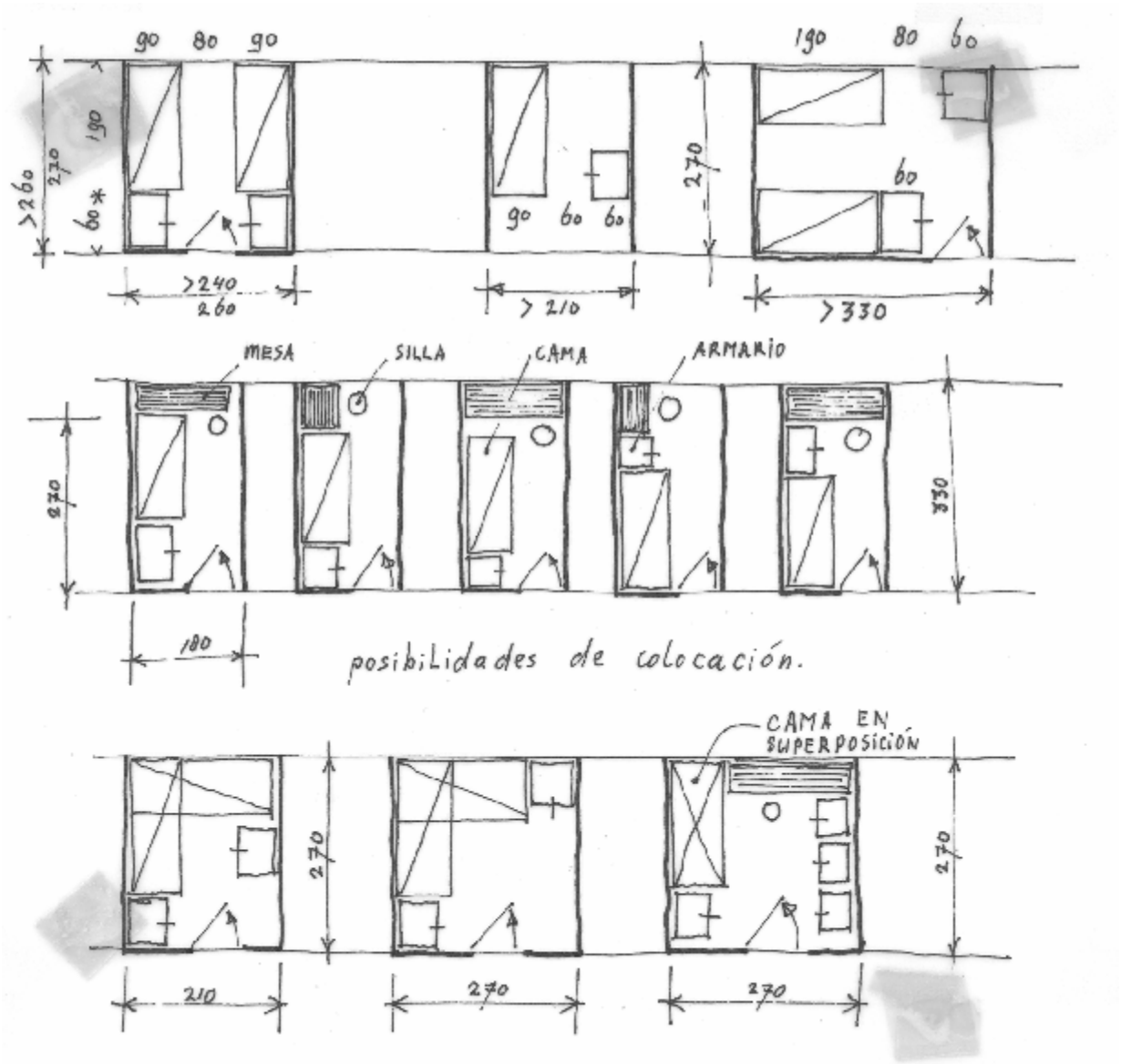

5. METODO DE NOTACIÓN

En las especificaciones de construcción, se pueden indicar los anuarios según el método siguiente:

Armario de ropa suspendida, de 80 cm de ancho, profundidad 60 cm, altura 170 cm, modelo No. 1 de la izquierda; notación: GP-INEN R.S. 80-60-170, 1. izq.

Un armario combinado con las siguientes medidas: ancho 120 cm, profundidad 60 cm, altura 200 cm, modelo 6 derecha, tiene la notación GP-INEN R.S.A. 120-60-200, 6 der.

Cuando se trata de armarios con cortinas, puertas corredizas o puertas enrollables, se debe mencionar especialmente este particular.

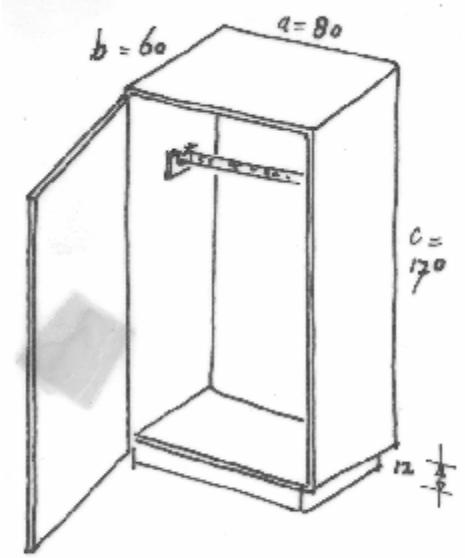

GP. INEN R.S
80-60-170 -1- izq.

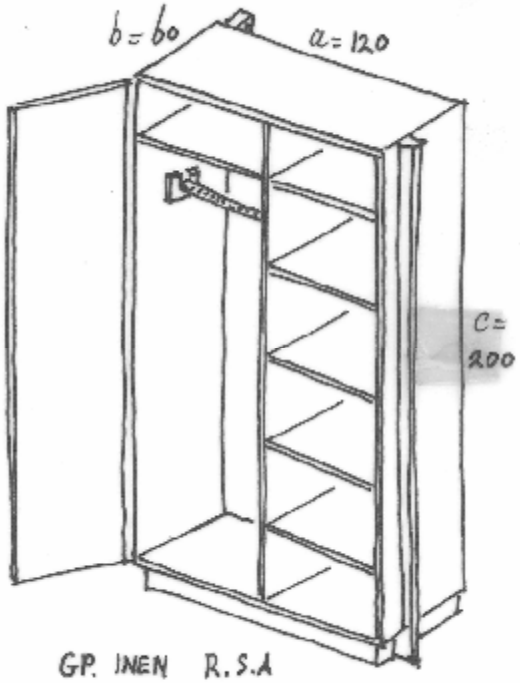

GP. INEN R.S.A
120-60-200 - 6-der.

IMPORTANTE:

Usted puede emitir las observaciones que crea conveniente respecto a esta Guía.

Las sugerencias para mejorar el uso de esta Guía serán bien recibidas por el INEN y los comentarios serán considerados en una nueva elaboración o para una norma definitiva.

Enviarlas a:

Instituto Ecuatoriano de Normalización Baquerizo Moreno E8-29
Casilla No. 3999
Quito, Ecuador

Esta Guía de Práctica fue elaborada por: Ing. Arq. Sjoerd Nienhuys
Asesor de la División de Construcción

Revisada por: Arq. Carlos Maldonado
Jefe de la División de Construcción

Aprobada por: Ing. Raúl Estrada
Director General del INEN

Impreso en los Talleres del Centro Gráfico del SECAP,
600 ejemplares. Octubre, 1979.